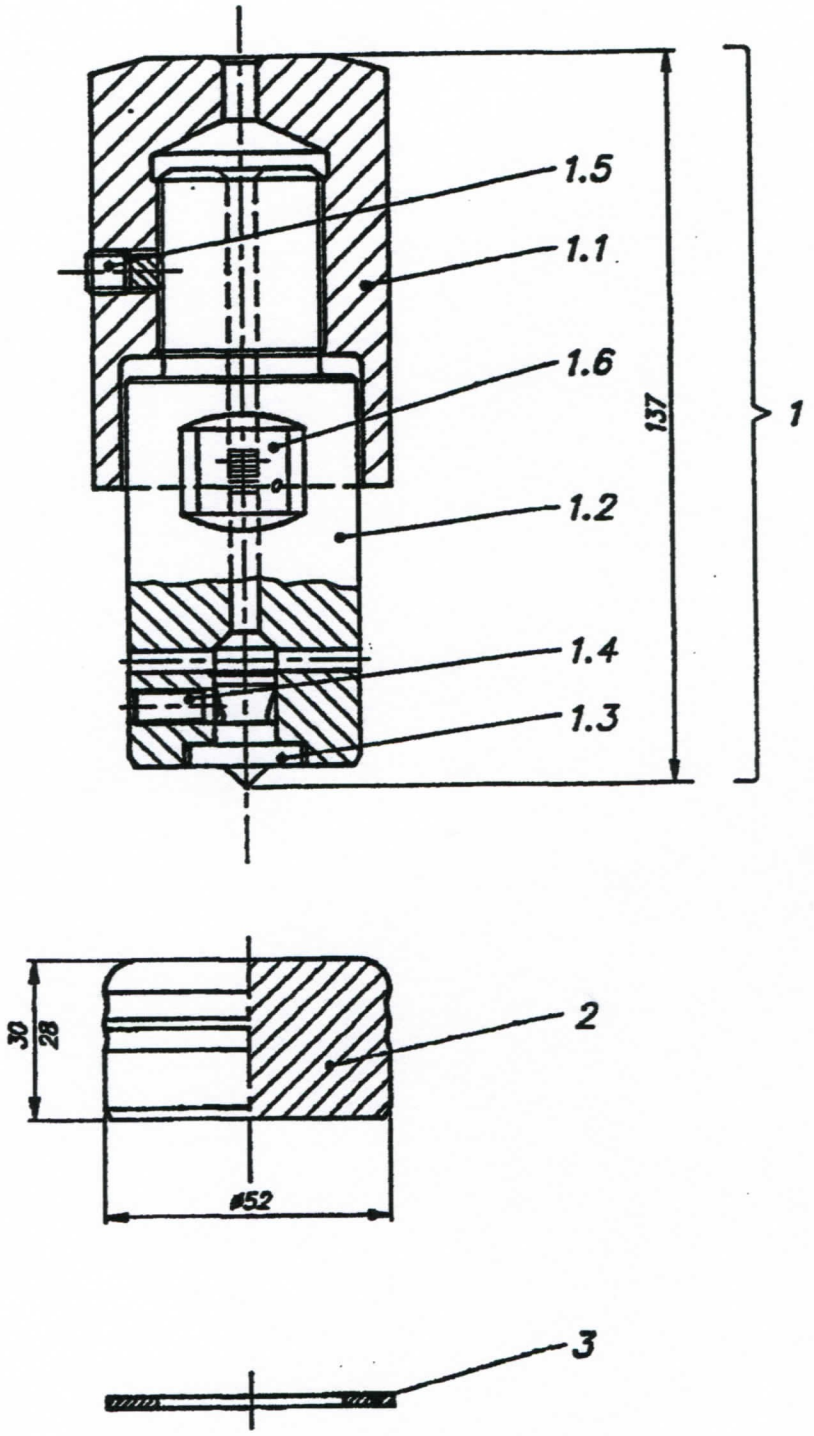

35 OPP

Pos.	Désignation	N° Article	Nbre	Poids
1	POINTEAU DE CENTRAGE	**006.550.001**	1	1,900
1.1	TETE 35 OBP	**300.294.0**	1	0,900
1.2	CORPS PORTE-POINTEAU	**326.370.0**	1	0,960
1.3	POINTEAU	**338.112.0**	1	0,030
1.4	PATIN RESSORT AVEC FENTE	**892.003.9**	1	0,010
1.5	VIS SANS TETE A TETON	**820.018.1**	1	0,010
1.6	PLAQUETTE GRADUEE	**236.080.0**	1	0,010
2	MATRICE 35M POUR POINTEAU	**100.370.001**	1	0,500
3	RONDELLE AFFUTAGE MATRICE 35	**893.060.9**	1	0,010