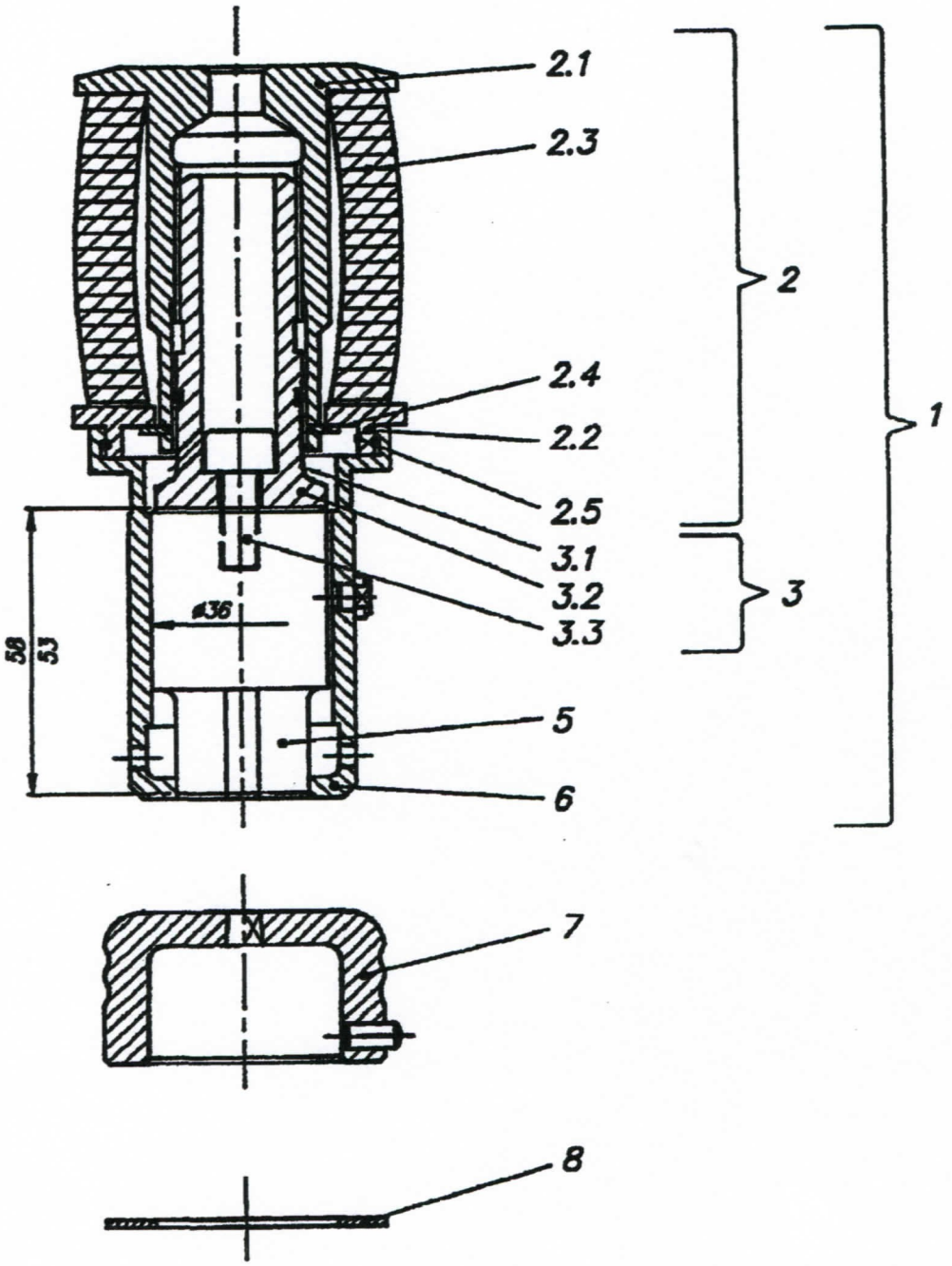

35 ORP

Pos.	Désignation	N° Article	Nbre	Poids
1	ENS. POINCON 35 ORP / R 5	**006.549.007**	1	1,400
1.c	ENS. POINCON 35 ORP / R 10	**006.549.019**	1	1,400
2	DEVETISSEUR 35 OCP	**008.266.0**	1	0,600
2.1	ASSIETTE SUP. 35 OCP	**300.257.0**	1	0,350
2.2	ASSIETTE INF. 35 OCP	**340.051.0**	1	0,100
2.3	RESSORT POLYUR. 35 OCP / OCP-G	**206.052.0**	1	0,160
2.4	BAGUE D'ARRET TYPE A 35 OCP	**857.103.1**	1	0,010
2.5	JOINT O-RING DE PRECISION	**518.170.0**	1	0,010
3	ENS. PORTE-POINCON 35 OCP	**326.299.0**	1	0,160
3.1	O-RING 35 OCP	**518.214.0**	1	0,010
3.2	PORTE-POINCON 35	**326.279.0**	1	0,160
3.3	VIS TETE CYLINDRIQUE	**801.592.1**	1	0,010
5	POINCON 35 ORP / R 5	**105.549.007**	1	0,310
5.c	POINCON 35 ORP / R 10	**105.549.019**	1	0,280
6	FOURREAU 35 ORP / R 5	**102.549.007**	1	0,290
6.c	FOURREAU 35 ORP / R 10	**102.547.019**	1	0,270
7	MATRICE 35 ORP / R 5 - j.0.20	**100.549.007**	1	0,310
7.a	MATRICE 35 ORP / R 5 - j.0.40	**100.549.010**	1	0,280
7.b	MATRICE 35 ORP / R 10 - j.0.20	**100.549.019**	1	0,270
7.c.	MATRICE 35 ORP / R 10 - j.0.40	**100.549.022**	1	0,270
8	RONDELLE AFFUTAGE MATRICE 35	**893.060.9**	1	0,010