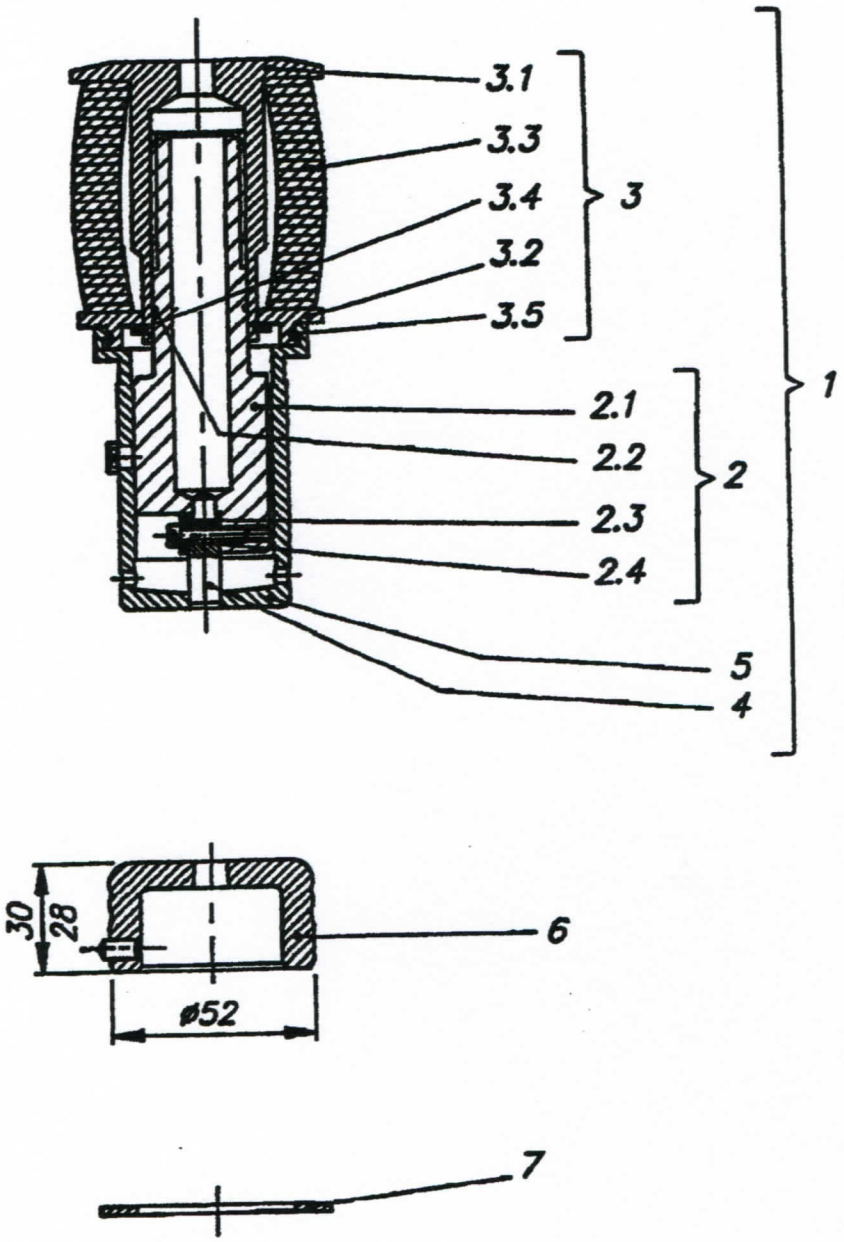

35 OCP

Pos.	Désignation	N° Article	Nbre	Poids
1	ENS. POINCON 35 OCP M.-J. 6 x 32	**007.517.001**	1	1,380
1.*	ENS. POINCON 35 OCP-G M.-J. 6 x 32	**007.517.911**	1	1,380
2	ENS. PORTE-POINCON 35 OCP M.-J.	**326.314.0**	1	0,440
2.1	PORTE-POINCON 35 OCP M.-J.	**326.313.0**	1	0,420
2.2	JOINT O-RING	**518.236.0**	1	0,010
2.3	PLAQUETTE FIXATION 35 OCP	**344.033.0**	1	0,020
2.4	VIS TETE CYLINDRIQUE	**802.534.1**	2	0,010
3	DEVETISSEUR 35 OCP	**008.266.0**	1	0,600
3.1	ASSIETTE SUP. 35 OCP	**300.257.0**	1	0,350
3.2	ASSIETTE INF. 35 OCP	**340.051.0**	1	0,100
3.3	RESSORT POLYUR. 35 OCP / OCP-G	**206.052.0**	1	0,170
3.4	BAGUE D'ARRET TYPE A 35 OCP	**857.103.1**	1	0,010
3.5	JOINT O-RING DE PRECISION	**518.170.0**	1	0,010
4	LAME-POINCON 35 OCP M.-J. 6 x 32	**104.517.001**	1	0,050
5	FOURREAU 35 OCP M.-J.	**102.517.001**	1	0,290
6	MATRICE MICRO-JONCTION	**100.517.xxx**	1	0,280
7	RONDELLE AFFUTAGE MATRICE 35	**893.060.9**	1	0,010
4.c	LAME-POINCON 35 OCP M.-J. < 6 x 32	**104.517.000**	1	0,050