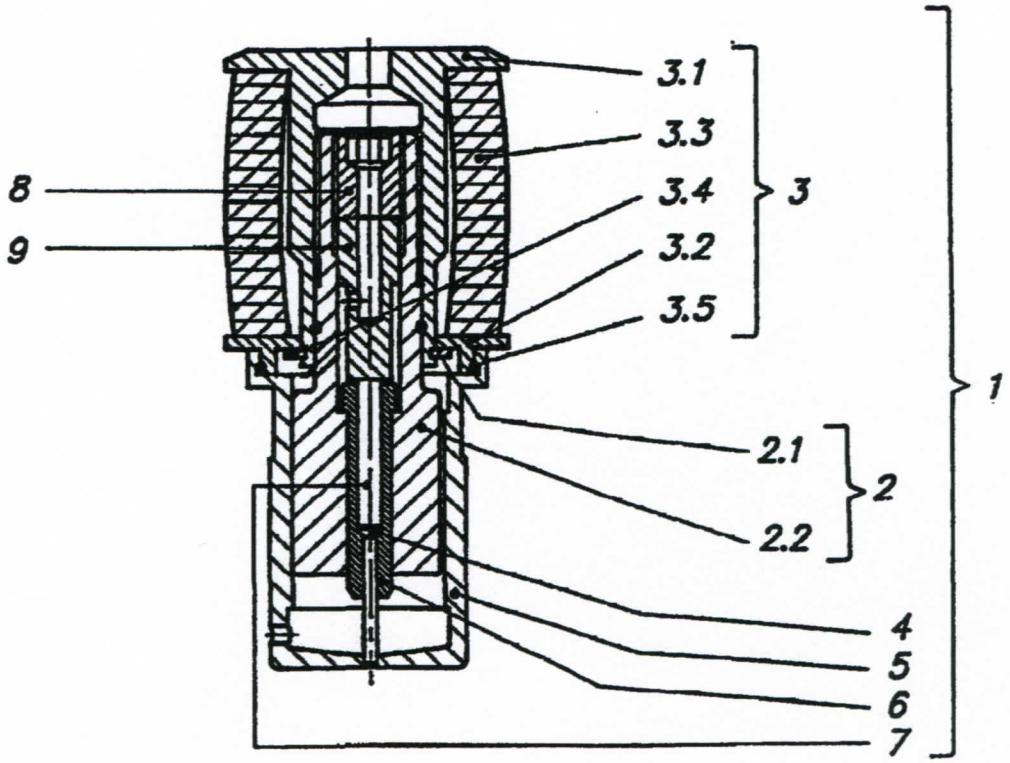

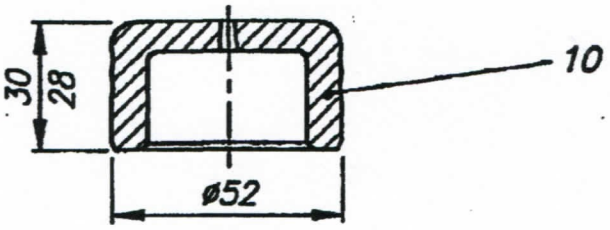

3/35 OCP

Pos.	Désignation	N° Article	Nbre	Poids
1	ENS. POINCON 3 / 35 OCP ROND	**006.511.900**	1	1,400
2	ENS. PORTE-POINCON 10 / 35 OCP	**326.298.0**	1	0,430
2.1	PORTE-POINCON 3 / 35 OCP	**326.280.0**	1	0,400
2.2	O-RING 35 OCP	**518.214.0**	1	0,010
3	DEVETISSEUR 35 OCP	**008.266.0**	1	0,610
3.1	ASSIETTE SUP. 35 OCP	**300.257.0**	1	0,350
3.2	ASSIETTE INF. 35 OCP	**340.051.0**	1	0,100
3.3	RESSORT POLYUR. 35 OCP / OCP-G	**206.052.0**	1	0,160
3.4	BAGUE D'ARRET TYPE A 35 OCP	**857.103.1**	1	0,010
3.5	JOINT O-RING DE PRECISION	**518.170.0**	1	0,010
4	POINCON 3 OCP ROND	**105.501.900**	1	0,010
5	FOURREAU 35 OCP ROND	**102.518.900**	1	0,290
6	DOUILLE A COLL. 3 / 35 OCP	**304.078.0**	1	0,030
7	TIGE BUTEE 3 / 35 OCP	**897.005.9**	1	0,010
8	VIS POUR PORTE-POINCON 10 / 35 OCP	**894.506.1**	1	0,020
9	GOUPILLE DISTANCE 35 OCP	**895.057.9**	1	0,030
10	MATRICE RONDE < 10 mm	**100.348.900**	1	0,290
11	RONDELLE AFFUTAGE MATRICE 35	**893.060.9**	1	0,010