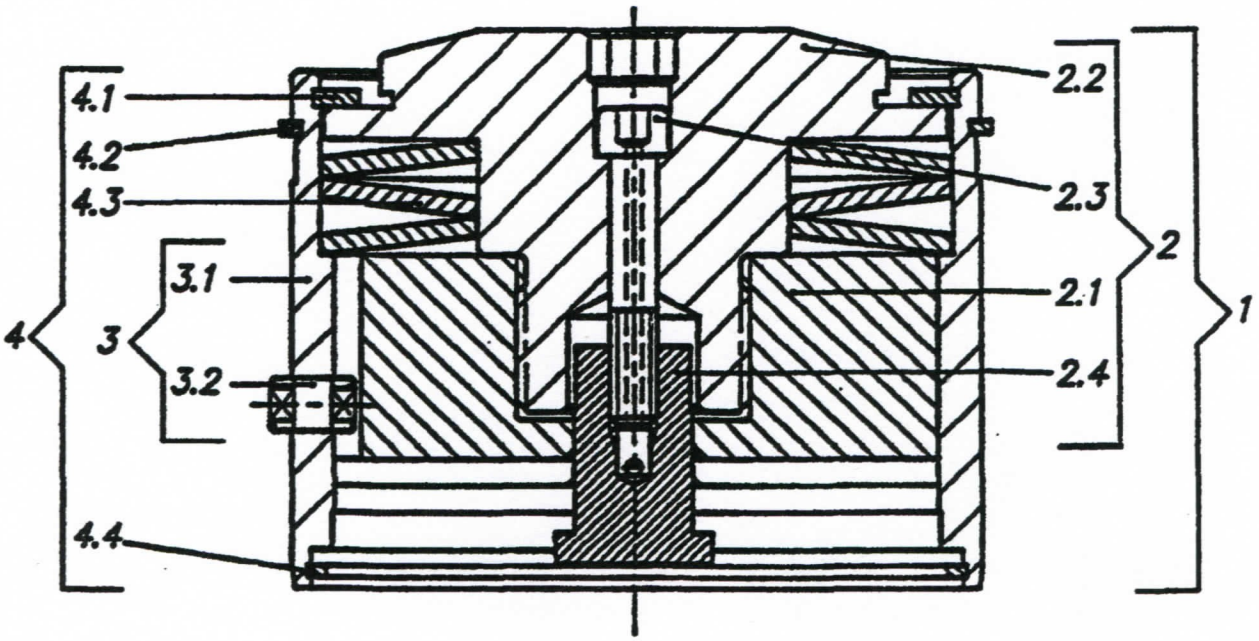

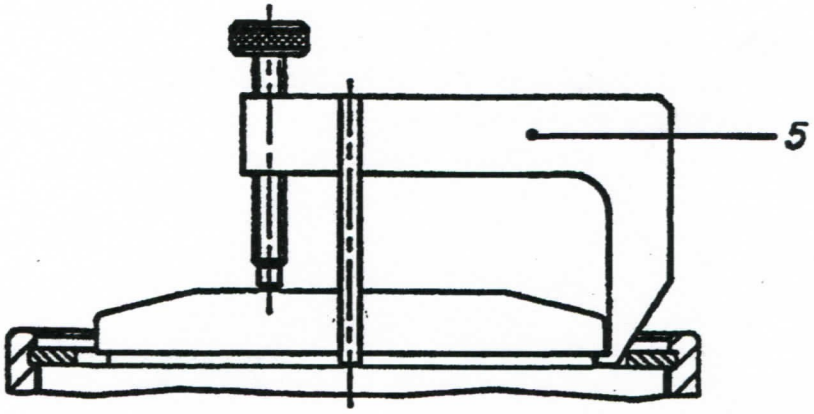

154 OPC

Pos.	Désignation	N° Article	Nbre	Poids
1	MECANISME DEVETISSEUR ST. 154	**008.279.0**	1	19.530
2	ENS. PORTE-POINCON 154 OPC	**008.234.0**	1	14.000
2.1	PORTE-POINCON 154 OPC	**302.024.0**	1	9.150
2.2	TETE 154 OPC	**300.229.0**	1	4.850
2.3	VIS	**894.114.1**	1	0.062
2.4	TIGE DE CENTRAGE 154 OPC	**328.252.0**	1	0.310
3	GUIDE 154 OPC + CLAVETTE	**302.023.0**	1	4.968
3.1	GUIDE 154 OPC	**302.022.0**	1	4.944
3.2	CLAVETTE GUIDE 154 OPC	**328.254.0**	1	0.024
4	DEVETISSEUR 154 OPC	**008.278.0**	1	
4.1	BAGUE D'ARRET 154 OPC	**858.081.1**	1	0.126
4.2	BAGUE 154 OPC	**859.020.9**	1	0.040
4.3	RONDELLE RESSORT	**893.255.9**	3	1.946
4.4	BAGUE 154 OPC	**854.001.1**	1	0.036
5	POIGNEE	**224.133.0**	1	